KIA MOTORS

EEC nr : --*--/--*----*--

Valeur-D-waarde : 9.30 KN

Valeur-S-waarde ↓ : 75 kg

Max. → : 1800 kg

KIA N°: 1208
Type : Sportage

Model: 1999 - ....

Samenstelling

1	trekhaak ref.1208	
1	bolstang T43XL04	(*)
4	bouten M10-30 + moeren	(B-C)
2	U-beugels M10 dia.60mm + moeren	(A)
2	bouten M12-35	(D)
2	bouten M12-35 + moeren	(D')
8	borgrondsels 10mm	(B-C-A)
8	borgrondsels 12mm	(D-*)
2	rondsels 65-25	(B)
2	moerrondsels 65-25-M10	(C)
1	monteerstuk (-g)	(D-D')
1	monteerstuk (-h)	(D-D')
4	Bouten M12x40mm	(*)
1	Veiligheidsschakel	(*)

Composition

1	attelage ref.1208	
1	tige-boule T43XL04	(*)
4	boulons M10-30 + écrous	(B-C)
2	etriers M10- dia. 60mm + écrous	(A)
2	boulons M12-35	(D)
2	boulons M12-35 + écrous	(D')
8	rondelles de sûreté 10mm	(B-C-A)
8	rondelles de sûreté 12mm	(D-*)
2	rondelles 65-25	(B)
2	rondelles avec écrous 65-25-M10	(C)
1	piéce de montage (-g)	(D-D')
1	piéce de montage (-h)	(D-D')
4	Boulons M12x40mm	(*)
1	Anneau de sécurité	(*)

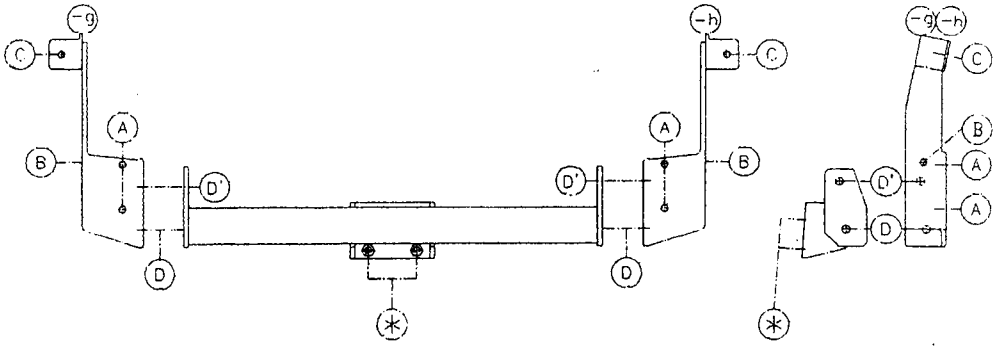

GDW N.V.
Hoogmolenwegel 23
B-8790 WAREGEM

KIA MOTORS

KIA Sportage '99

Montagehandleiding

1/ Breng de monteerstukken (-g) en (-h) met de punten (A) tegen de onderkant van de dwarsbuis, breng de U-beugels rond de dwarsbuis aan en zet de moeren erop zonder aan te spannen. Zorg ervoor dat de punten (C) van de monteerstukken (-g) en (-h) tegen de onderkant van het chassis komen en de punten (B) tegen de zijkant van de supports van de sleepogen. Boor nu de punten (B) en (C) door met 10.5mm, breng de bouten met rondsels in en bij de punten (C) rondsels aanbrengen via de opening in het chassis, nog niets aanspannen.

2/ Vooraleer de trekhaak te plaatsen moet er in de onderkant en in het midden van de kunststoffen verstevigingsbalk van de bumper nog een uitsnijding van 30mm gemeten vanaf de onderkant en 160mm breed worden gemaakt.

3/ Plaats nu de trekhaak tussen de monteerstukken (-g) en (-h) met de punten (D-D') op elkaar. Bouten inbrengen en alles degelijk aanspannen.

4/ Monteren van (*) en alles degelijk aanspannen.

Manuel de montage

1/ Mettre les pièces de montage (-g) et (-h) avec les points (A) contre l'en-dessous de la traverse, mettre les brides sur la traverse et mettre les boulons sans les serrer. Mettre les points (C) des pièces de montage (-g) et (-h) contre l'en-dessous du chassis et les points (B) contre le côté des supports des anneaux de traction. Forer les points (B) et (C) avec diam. 10,5 mm, mettre les boulons et rondelles et mettre au point (C) les rondelles par les ouvertures dans le chassis, mais ne rien serrer.

2/ Avant de mettre l'attelage il faut faire une découpe dans la poutre de renfort en matière plastique de 30 mm mesuré à partir du bord du pare-chocs et 160 mm en largeur.

3/ Placer maintenant l'attelage entre les pièces de montage (-g) et (-h) avec les points (D-D') l'un sur l'autre. Mettre les boulons et bien fixer.

4/ Monter le (*) et bien fixer le tout.

N.B.!!
Voor de max. toegestane massa,welke uw auto mag trekken, dient u uw dealer te raadplagen.
Verwijder eventueel de bitumenlaag op de bevestigingsplaats van de trekhaak.
Opgepast bij het boren dat men geen remleiding of electriciteitsdraden beschadigt.
Remarque!!
Pour le poids de traction maximum autorisé de votre voiture, consulter votre concessionaire.
Enlever la couche de bitume ou d'anti-tremblement qui recouvre éventuellement les points de fixation.
Veiller en percant à ne pas endommager les conduites de frein et de carburant.